Светодиодные светильники

Инструкция по использованию

Внимательно ознакомьтесь с прилагаемой инструкцией перед началом установки и использования светодиодных светильников. Сохраняйте инструкцию до конца эксплуатации прибора.

Модель: LE-06D-SM

Инструкция

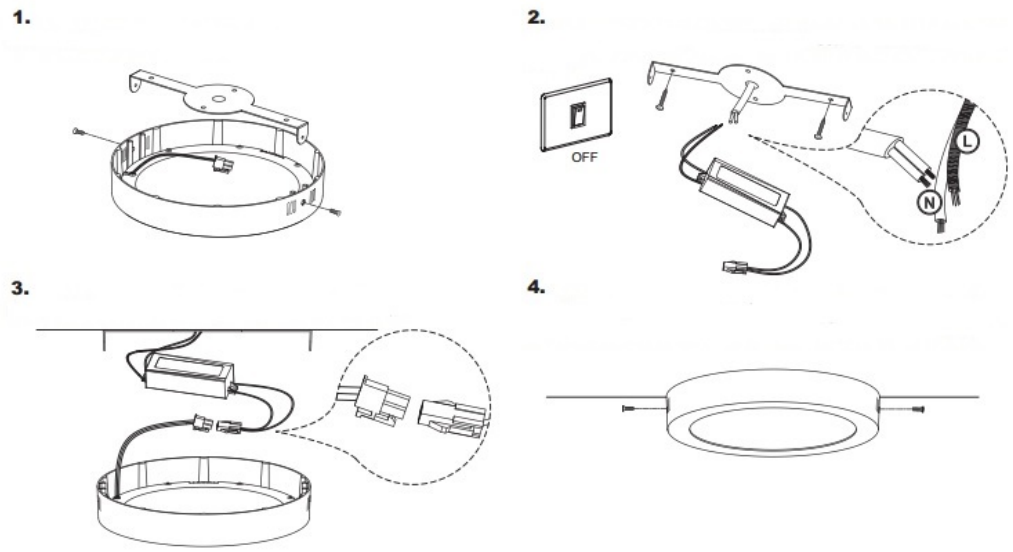

Функция диммирования по протоколу AC-TRIAC

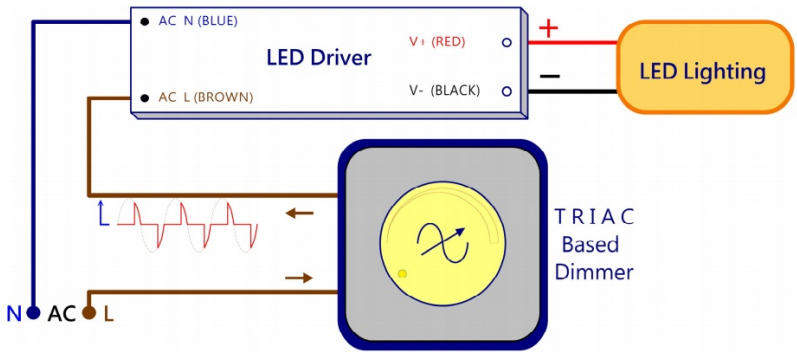

Указание мер безопасности

- Работы, связанные с монтажом и обслуживанием светодиодных светильников должны производиться только при отключенном питании электросети.
- Монтаж и подключение светодиодных светильников должны выполняться только. квалифицированным персоналом с соблюдением всех требований электротехнической безопасности.
- Регулярно проверяйте электрические соединения и целостность электропроводки. Присоединение светильника к поврежденной электропроводке запрещено.
- Перед установкой убедитесь в соответствии напряжения питающей сети ~ 220В.
- Запрещается разбирать светильник.

Уход

• Отключите питание и убедитесь, что поверхность светильника остыла.

• Для чистки наружной части светильника используйте чистую сухую ткань.

• Не используйте воду или другие жидкости для чистки светильника во избежание попадания жидкостей внутрь светильника.

! Не используйте едкие и абразивные чистящие средства для чистки светильника.

• Хранить в сухом месте при температуре от –20 до +40 °С.

Назначение и технические характеристики

Светодиодный светильник LE-06SM предназначен для внутреннего освещения жилых и общественных помещений (дома, офисы, магазины и пр). В светодиодном светильнике используется технология торцевой засветки светодиодами. Благодаря этому, освещение в помещении комфортное, без слепящего эффекта. Приятный естественный свет превосходно подойдет для различных интерьеров и обеспечит комфорт для работников и посетителей. Светодиодные светильники экологически безопасны и безвредны для человека, это подтверждается сертификатами CE и соответствием директиве Европейского Союза RoHS.

Габариты светильника, мм	∅180x40
Потребляемая мощность, Вт	12
Температура цвета, К	3000, 4000, 5700
Световой поток, Лм	700, 730, 860
Напряжение питающей сети, В	100 – 240
Диапазон рабочих частот, Гц	47-63
Коэффициент мощности cos φ не менее	0.95
Уровень пульсации светового потока % не более	1
Класс энергетической эффективности	A
Степень защиты от внешних воздействий, не ниже	IP50
Угол раскрытия луча, град	110
Вес с источником питания, кг	0,55

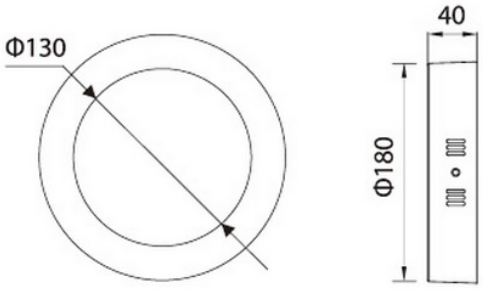

Гарантийные обязательства

1. Гарантийный срок эксплуатации светильника составляет 2 года со дня продажи покупателю, но не более 30 месяцев со дня выпуска предприятием – изготовителем.
2. При несоблюдении правил хранения и транспортирования организациями – посредниками (дилерами) – изготовитель не несет ответственности перед конечными покупателями за сохранность и качество продукции.
3. Для ремонта светильника в период гарантийного срока требуется предоставить акт рекламации с указанием контактного лица владельца и условий, при которых была выявлена неисправность, и предъявить само изделие с паспортом предприятию – изготовителю или представителю.
4. К гарантийному ремонту принимаются изделия, не подвергавшиеся разборке и конструктивным изменениям, не имеющие механических повреждений, при сохранении защитных наклеек, пломб и паспорта предприятия – изготовителя.
5. Не пытайтесь сами отремонтировать светильник, это лишит Вас гарантии!

Гарантийный талон

Внимание! Во избежание спорных ситуаций, убедительно просим Вас проверять правильность заполнения гарантийного талона, обращая внимание на наличие печати, подписи продавца, даты продажи.

Заводской номер _____

Дата продажи_____

Продавец _____

штамп торгующей организации